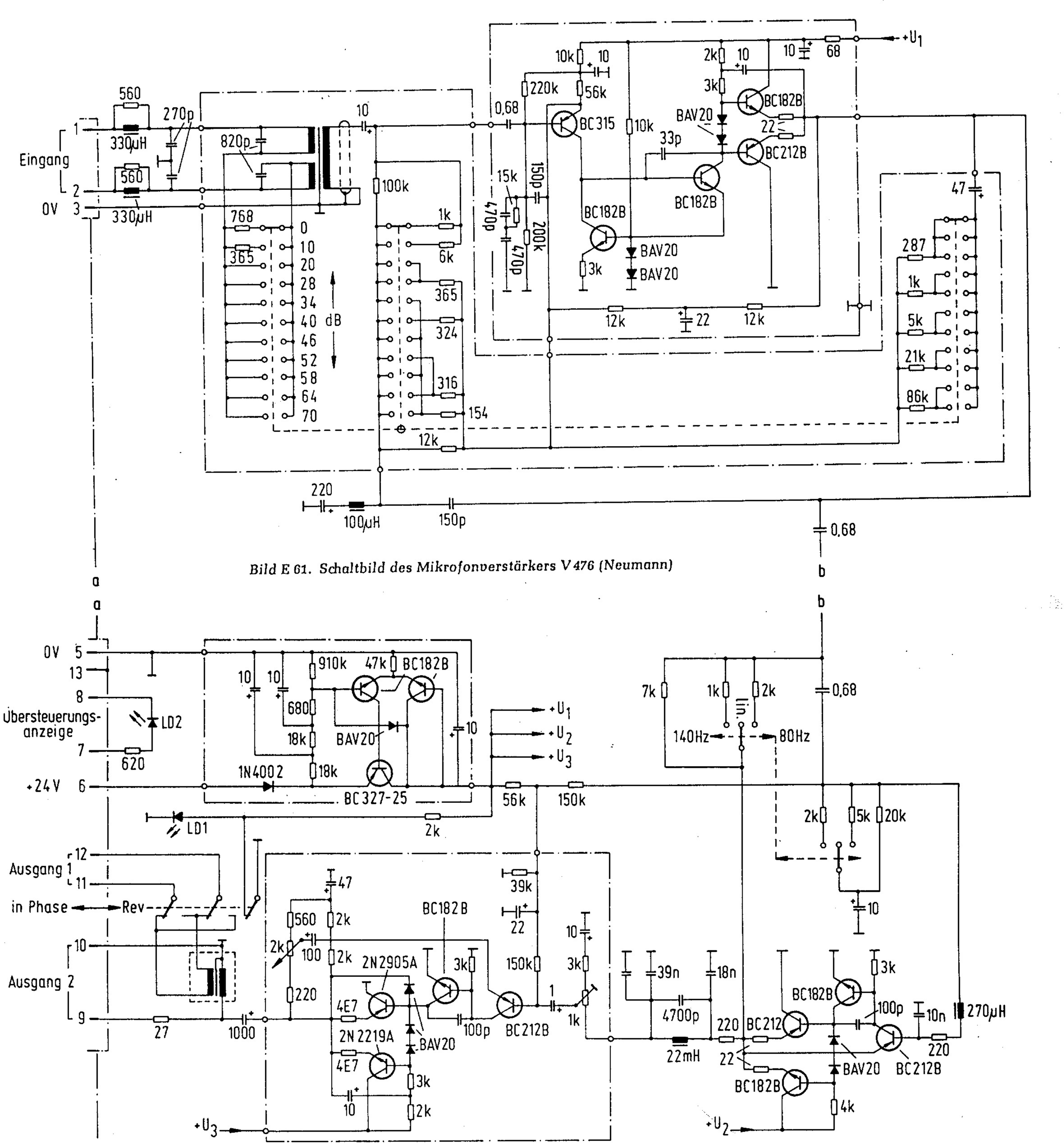

Bild E 61. Schaltbild des Mikrofonverstärkers V 476 (Neumann)