und Mitteilung ihres Inhaltes unzulässig, soweit nicht ausdrücklich zugestanden. Zuwiderhandlungen sind strafbar und verpflichten zu Schadenersatz (LHG/UWG, DGB). Alle Rechte für den Fall der Patenterteilung oder GM-Eintragung vorbehalten.

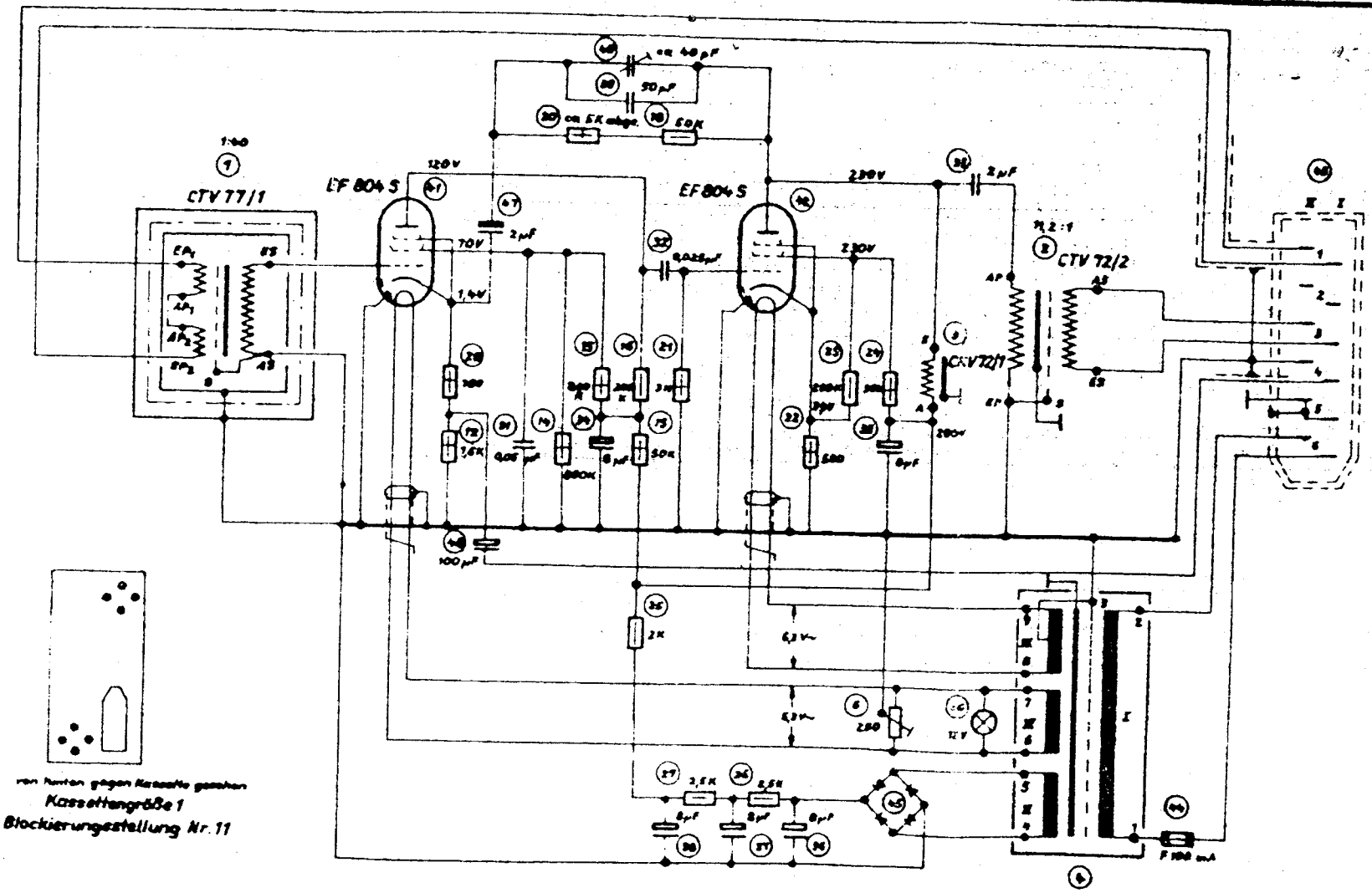

von hinten gegen Kassette gesehen
Kassettengröße 1
Blockierungsstellung Nr. 11

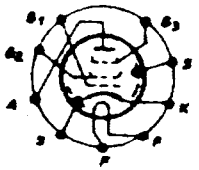

EF 804 S

Nennspannungen der					
Keram. Kondens.	Papierkondens.	MP-Kondens.	Elkos		
500 V=	250 V	250 V	9 V	250 V	450 V
Pos.	Pos.	Pos.	Pos.	Pos.	Pos.
39	31 32	33	48	47	34 35 36 37 38

Verstärkung	Verbindung 4I - 4II
40 dB	a/Ton
50 dB	500 Ω
60 dB	kurzgeschlossen

Gleichspannungswerte gemessen mit UGW R_i = 20 MΩ

SIEMENS & HALSKE
AKTIENGESELLSCHAFT
ZENTRAL-NORMENBÜRO

Wernerwerk für Meßtechnik
Abteilung für Ton und Film Karlsruhe

20. 4. 1959
Ka