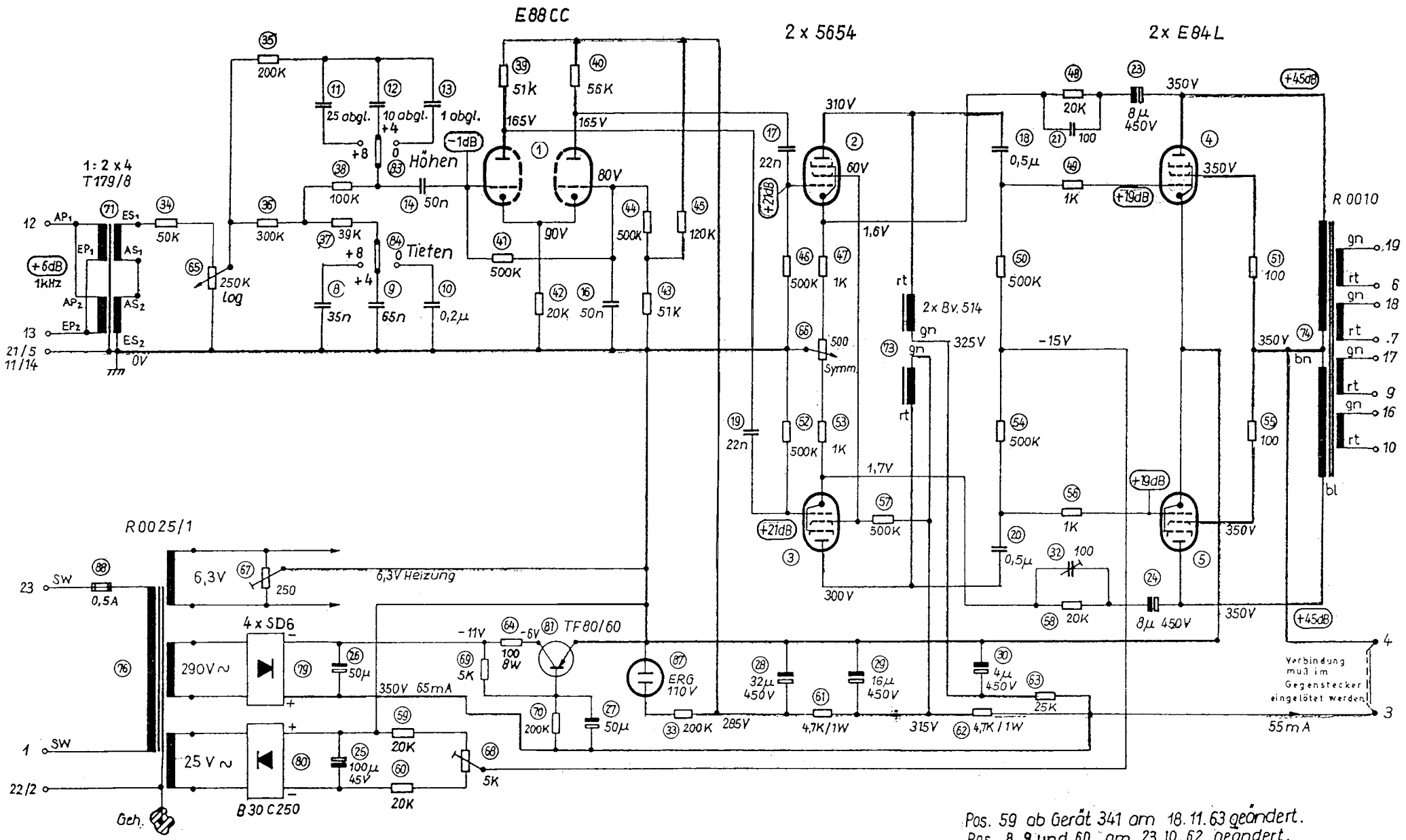
E88CC
2 x 5654
2x E84L
1:2 x 4
T179/8
+6dB
1kHz
250K
log
Höhen
Tiefen
-1dB
+21dB
+19dB
+45dB
2x BV.514
Symm.
R 0010
R0025/1
6,3V
6,3V Heizung
4 x SD6
290V ~
25 V ~
B 30 C250
TF 80/60
ERG
110V
Verbindung muß im Gegenstecker eingelötet werden
Geh.
Pos. 59 ab Gerät 341 am 18.11.63 geändert.
Pos. 8, 9 und 60 am 23.10.62 geändert.
Datum
Name
Gezeichnet 20.11.61
Geprüft 20.11.61
Gesehen
Maßstab
Tonographie Apparatebau
v. Willisen u. Co.
Wuppertal-Elberfeld
10 Watt - Verstärker
V81
Zeichnungs-Nr. V81.01-2S
Ersatz für V81.01-1S
Ersetzt durch