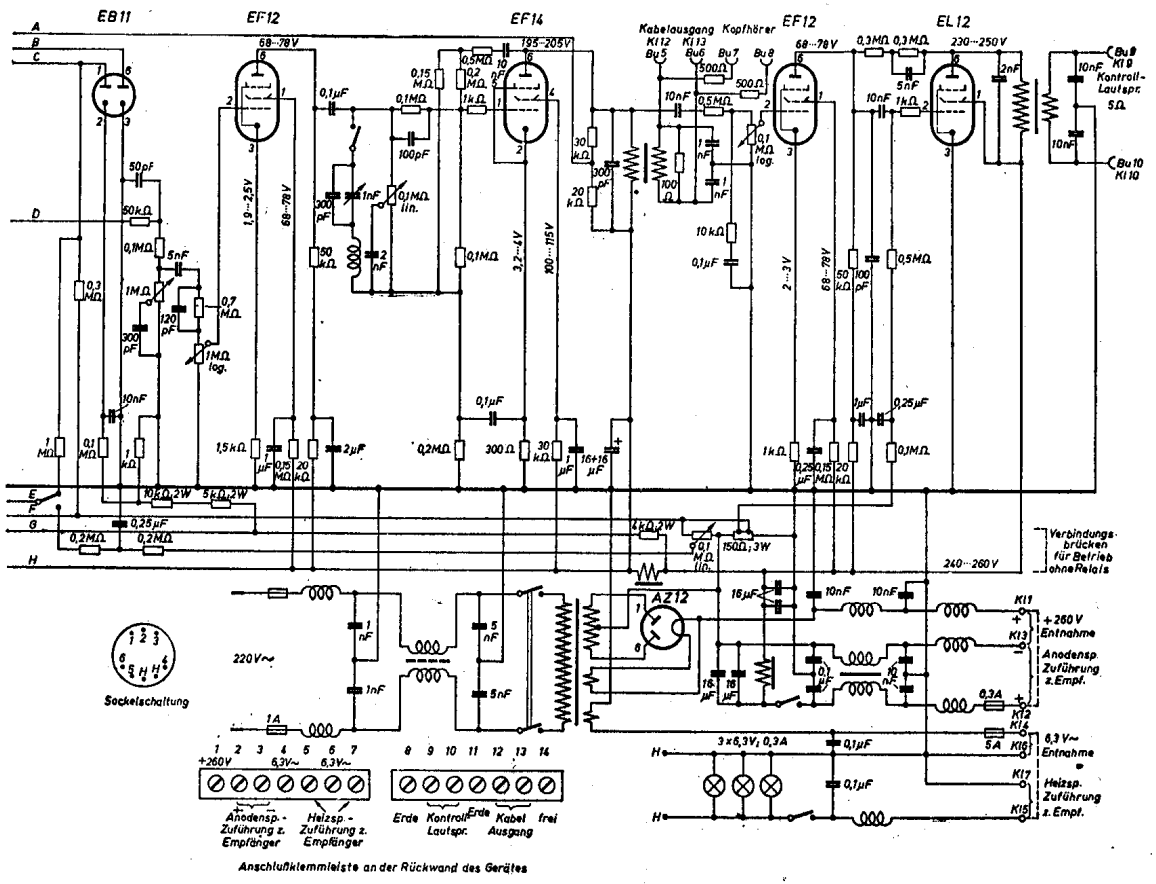
EB11
EF12
EF14
EF12
EL12
AZ12
Kabelausgang Kl 12 Bu 5
Kopfhörer Kl 13 Bu 6 Bu 7 Bu 8
Bu 9 Kl 9 Kontroll-Lautspr. 5Ω
Bu 10 Kl 10
Verbindungsbrücken für Betrieb ohne Relais
+260 V Entnahme
Anodensp. Zuführung z. Empf.
6,3 V~ Entnahme
Heizsp. Zuführung z. Empf.
220 V~
Sockelschaltung
+260V
6,3V~
Anodensp.-Zuführung z. Empfänger
Heizsp.-Zuführung z. Empfänger
Erde
Kontroll-Lautspr.
Kabel frei Ausgang
Anschlußklemmleiste an der Rückwand des Gerätes

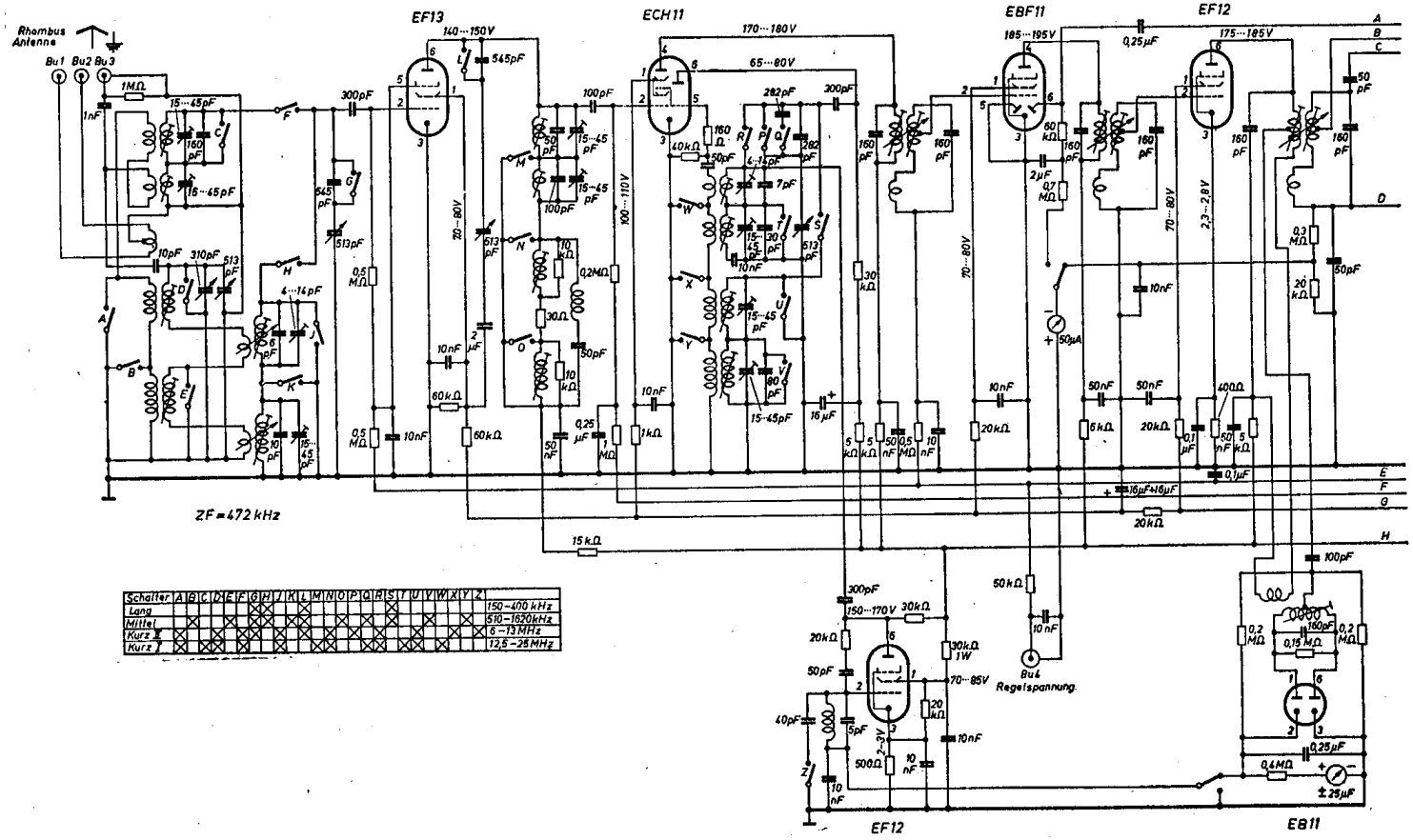

Schalter	A	B	C	D	E	F	G	H	J	K	L	M	N	O	P	Q	R	S	T	U	V	W	X	Y	Z	
Lang							X	X		X						X		X								150–400 kHz
Mittel			X				X	X		X						X		X			X					510–1620 kHz
Kurz I			X				X	X		X						X		X		X	X			X		6–13 MHz
Kurz II			X				X	X		X						X		X		X	X		X	X		12,5–25 MHz