Datenblatt

Formblatt : 24
Datum : 04.02.2008

Typbezeichnung : RK-576

Kennzeichnung		:
Übersetzungsverh.		: 1 : 1
Leistung		:
Quellwiderstand		: 0 Ω
Lastwiderstand		: 300 Ω
Primärpegel		: dBu V
Sekundärpegel		: 14 dBu V
Frequenzbereich		: 40 Hz 15 kHz +/- 0,5 dB ref. 1kHz
Klirrfaktor	<	: 0,5% bei 40Hz +14dBu sek.
Symmetrie IRT	>	: 60 dB 15 kHz 8-5 Farbe / Pin
Symmetrie IEC	>	:
Kuzschlussausgangs-scheinwiderstand	ZK	: 40 Ohm 15 kHz
Impedanz	Z	: 4 kOhm 1 kHz (+/-30%) Farbe / Pin
Induktivität	L	:
Streuinduktivität	L	:
Koppelkapazität	C	:
Vormagnetisierung	DC	:
Wicklungswiderstand		: 1 - 4 = 13ohm; 8 - 5 = 11,5ohm (+/-10%);
Prüfspannung		:
Maße		: L = mm B = mm H = 22 mm D = 32 mm

Schaltbild :

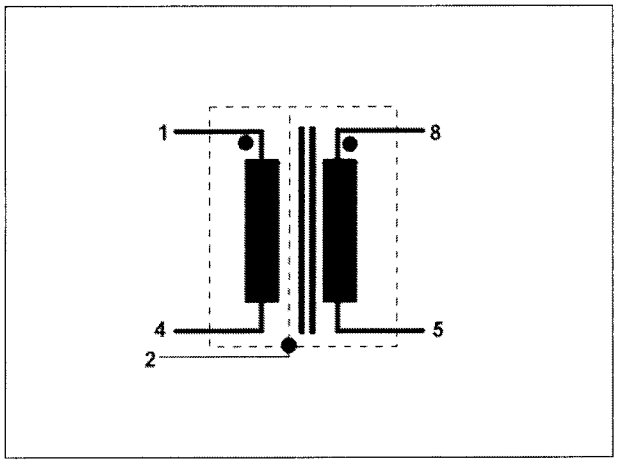

Anschlüsse : ◉ Lötseite ○ Bestückungsseite

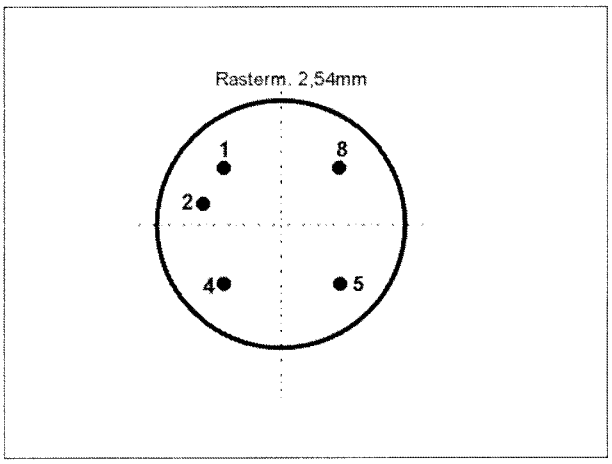

Bemerkung:

1) Ausgangsübertrager in Abschirmung mit Anschlußträger 26x16
2) AÜ - Sym. nach IRT > 60dB 4/2 geerdet
3) ZK < 40ohm bei 15KHz 1-4 kurzgeschl.

Werkstätte für Studio-Technik Dipl.-Ing. Helmut Haufe
61250 Usingen · Weilburger Straße 14 · Telefon (06081) 9153-0 · Telefax (06081) 9153-20
Werk 2 - 08340 Beierfeld · August-Bebel-Straße 131 · Telefon (03774) 62116 · Telefax (03774) 62117