# Datenblatt

Formblatt : 24
Datum : 06.04.2006

**Typbezeichnung : RK-74-2**

| | | |
|---|---|---|
| Kennzeichnung | | : |
| Übersetzungsverh. | | : 1 : 1,9 |
| Leistung | | : |
| Quellwiderstand | | : 30 Ω |
| Lastwiderstand | | : 300 Ω |
| Primärpegel | | : dBu V |
| Sekundärpegel | | : dBu V |
| Frequenzbereich | | : 20 Hz 40 kHz +/- 0,5 dB ref. 1kHz |
| Klirrfaktor | < | : |
| Symmetrie IRT | > | : |
| Symmetrie IEC | > | : |
| Kuzschlussausgangs-scheinwiderstand | ZK | : |
| Impedanz | Z | : |
| Induktivität | L | : |
| Streuinduktivität | L | : |
| Koppelkapazität | C | : |
| Vormagnetisierung | DC | : |
| Wicklungswiderstand | | : 1 - 2 = 5ohm; 3 - 6 = 9,5ohm; |
| Prüfspannung | | : |
| Maße | | : L = mm B = mm H = 29 mm D = 42 mm |

Schaltbild :

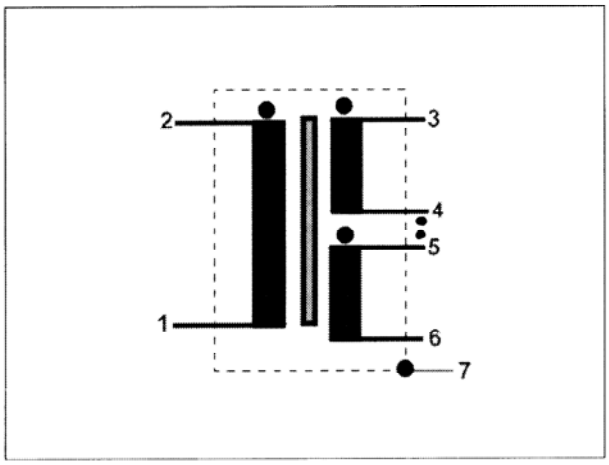


Anschlüsse : ◉ Lötseite ○ Bestückungsseite

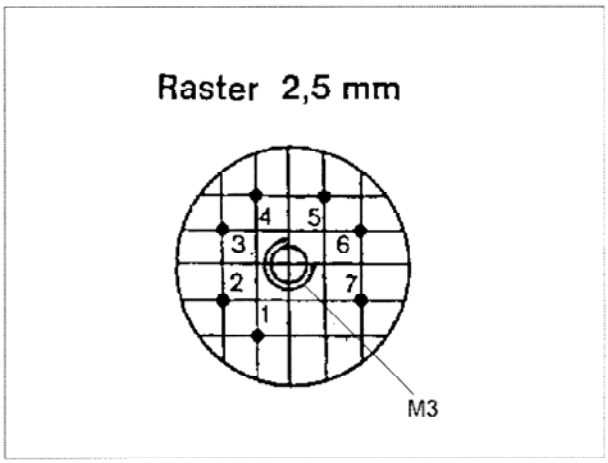


Bemerkung:

1) AÜ - Übertrager in Abschirmung


**Werkstätte für Studio-Technik Dipl.-Ing. Helmut Haufe**
61250 Usingen · Weilburger Straße 14 · Telefon (06081) 9153-0 · Telefax (06081) 9153-20
Werk 2 - 08340 Beierfeld · August-Bebel-Straße 131 · Telefon (03774) 62116 · Telefax (03774) 62117